Modelos y Diseños Industriales

Ejemplos de presentaciones

INPI
INSTITUTO NACIONAL
DE LA PROPIEDAD INDUSTRIAL
ARGENTINA

Representación gráfica a través de la fotografia

Descripción

del

Modelo Industrial

Sobre

"INYECTOR PARA USO MÉDICO"

Solicitado por:

8840
ASC /mjmor

SANOFI, residente en 54, RUE LA BOÉTIE (75008), PARIS

FRANCIA

POR EL PLAZO DE C I N C O AÑOS

El presente modelo industrial, cuyo registro se solicita, dando para ello cumplimiento a los distintos requerimientos de ley, se relaciona con un INYECTOR PARA USO MÉDICO, el que se distingue y caracteriza por el atractivo y ornamental aspecto que presenta, según se puede evidenciar en las láminas de dibujos adjuntas.

En efecto, se considera que estas últimas resultan, de por sí solas, lo suficientemente gráficas como para permitir poner en evidencia la suma de detalles que se conjugan y aúnan de manera tal de conferirle al INYECTOR PARA USO MÉDICO verdadera relevancia estética u ornamental.

No obstante lo expresado, igualmente serán complementados los aludidos dibujos mediante la sucinta reseña explicativa que sigue a continuación y a través de la cual se puede precisar que:

La Figura 1.1 es una vista en perspectiva del INYECTOR PARA USO MÉDICO;

La Figura 1.2 es una vista frontal de la Figura 1.1;

La Figura 1.3 es una vista posterior de la Figura 1.1;

La Figura 1.4 es una vista lateral izquierda de la Figura 1.1;

La Figura 1.5 es una vista lateral derecha de la Figura 1.1;

La Figura 1.6 es una vista en planta superior de la Figura 1.1; y

La Figura 1.7 es una vista en planta inferior de la Figura 1.1.

De este modo, han quedado claramente definidas la conformación y particular disposición de los detalles característicos que presenta este modelo, las que proporcionan, además de un aspecto substancialmente ornamental, una combinación de rasgos distintivos que lo hacen novedoso y fácilmente diferenciable de otras realizaciones conocidas.

Se reivindica por lo tanto en carácter de nuevo modelo industrial, un INYECTOR PARA USO MÉDICO tal cual ha sido descripto precedentemente e ilustrado en los dibujos que al efecto se acompañan.

p.p.: SANOFI



FIG. 1.1



FIG. 1.2



FIG. 1.3



FIG. 1.4



FIG. 1.5



FIG. 1.6



FIG. 1.7

Fondo de los dibujos neutro

Figura 1.1 PERSEPECTIVA GENERAL DEL MODELO INDUSTRIAL



Figura 1.2 VISTA FRONTAL DEL MODELO INDUSTRIAL



Figura 1.3 VISTA EN PLANTA SUPERIOR DEL MODELO INDUSTRIAL



Figura 1.4 VISTA POSTERIOR



FIGURA 1.5 VISTA DE COSTADO



Diseño a color

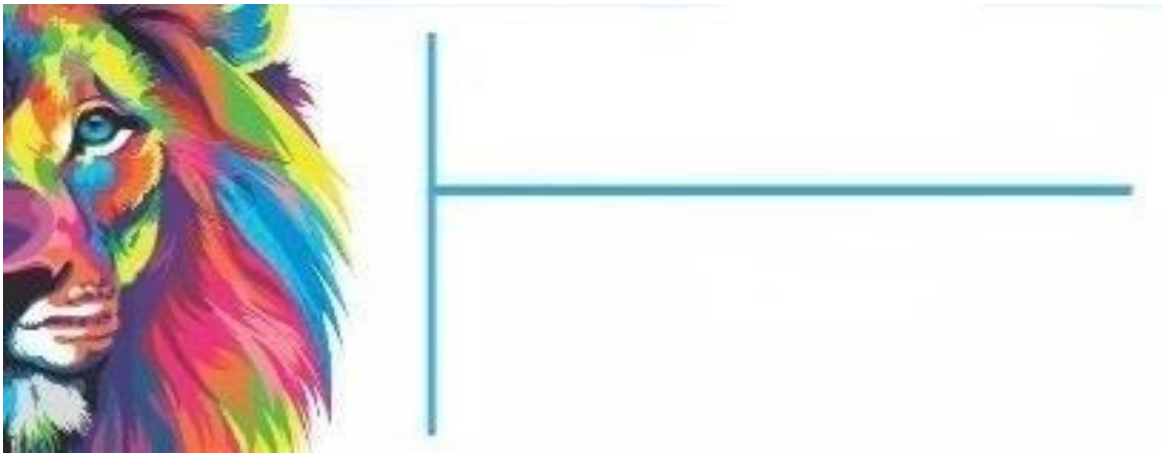

Fig. 1.1

Vista frontal

1)Presentación hasta 7 vistas posicionales
2)Lineas punteadas (no se revindica)
3)Sin descripciones

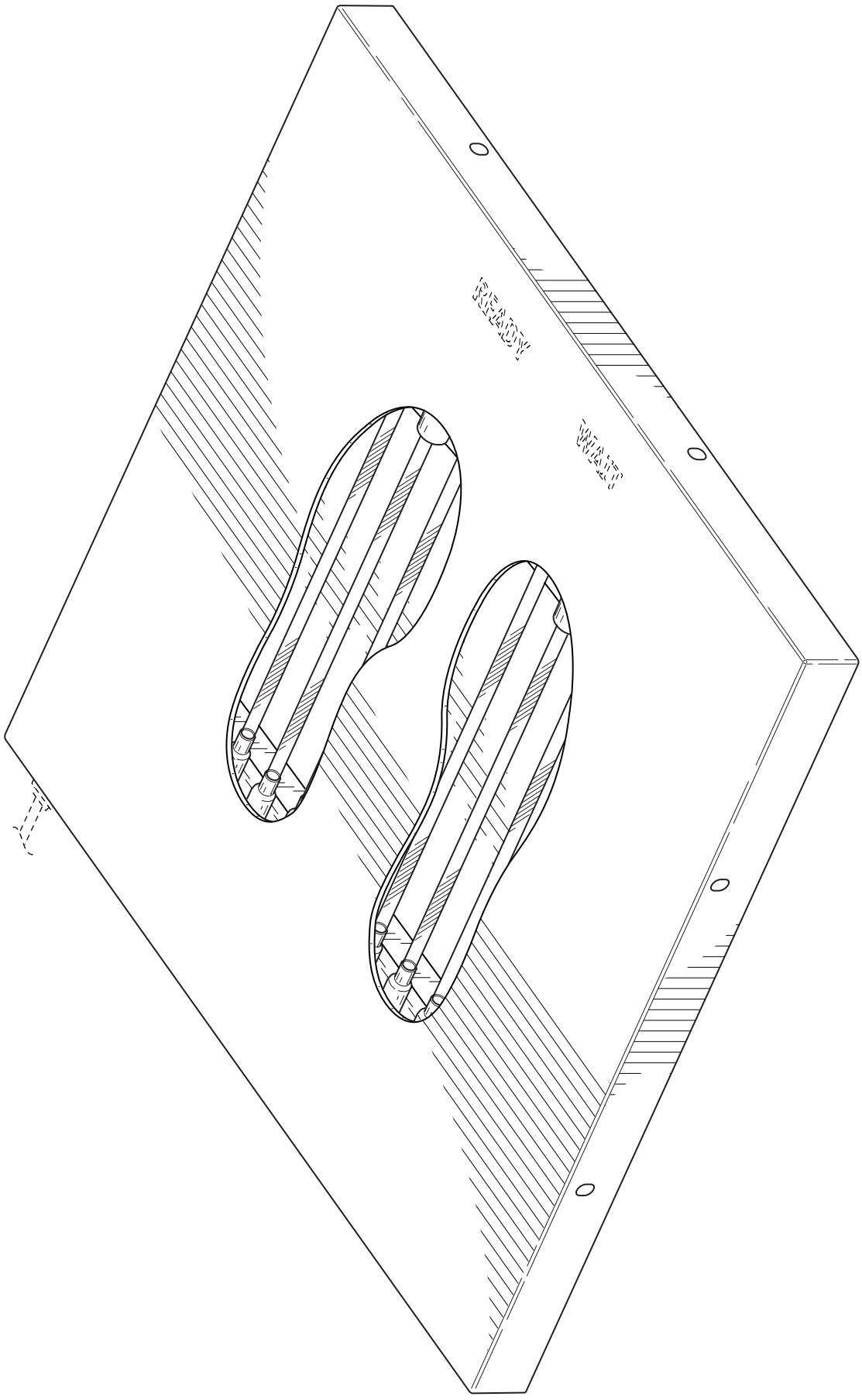

FIG. 1.1 VISTA EN PERSPECTIVA

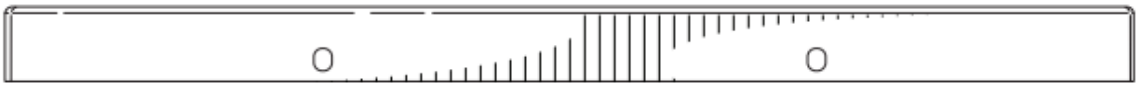

FIG. 1.2 VISTA FRONTAL

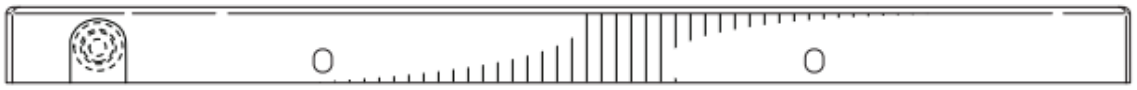

FIG. 1.3 VISTA POSTERIOR

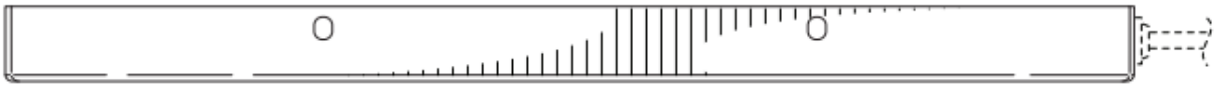

FIG.1.4 VISTA LATERAL IZQUIERDA

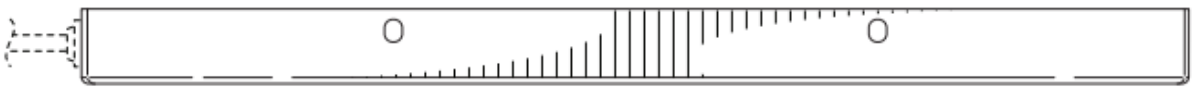

FIG 1.5 VISTA LATERAL DERECHA

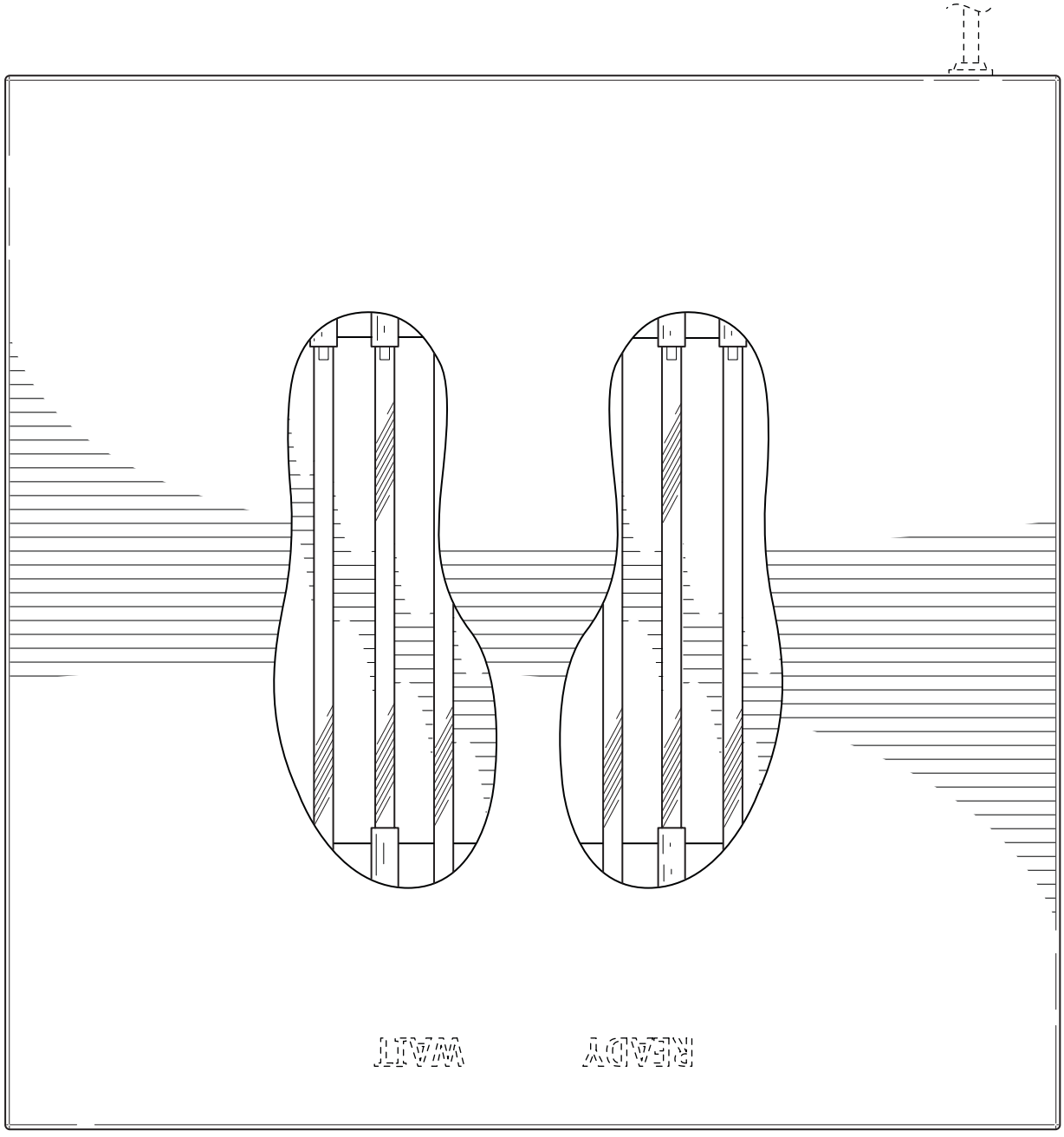

FIG. 1.6 VISTA EN PLANTA SUPERIOR

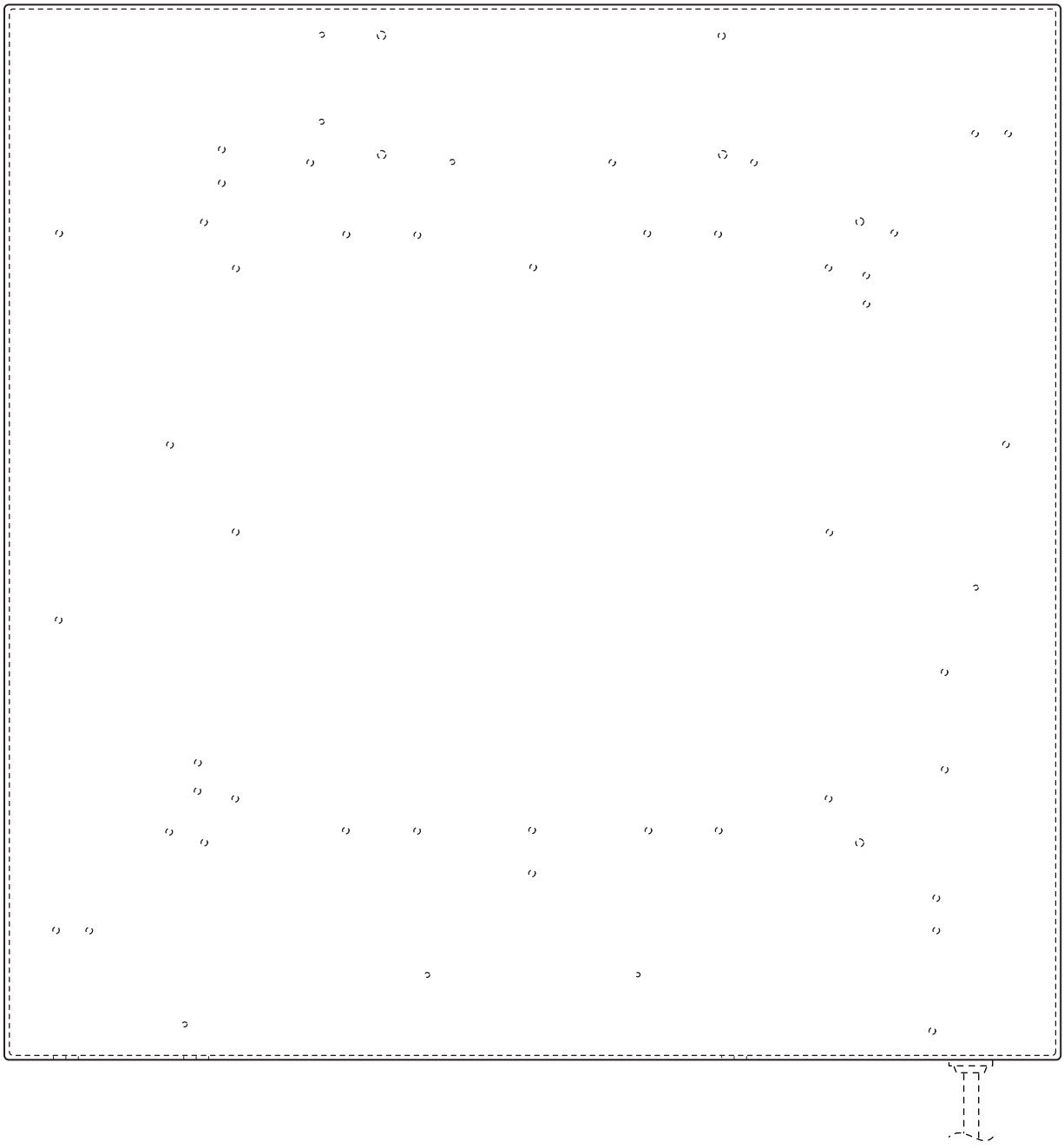

FIG. 1.7 VISTA EN PLANTA INFERIOR

Multiple - 1 de 3 (Una cuchara)

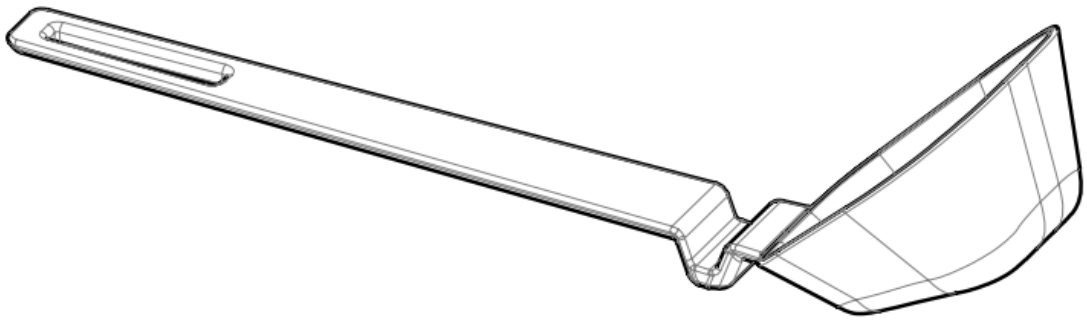

FIG. 1.1.

VISTA PERSPECTIVA

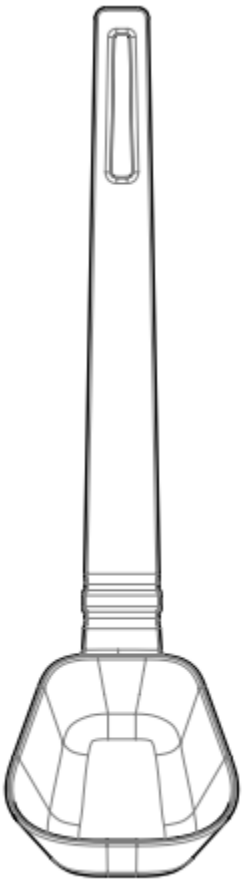

FIG. 1.2

VISTA FRONTAL

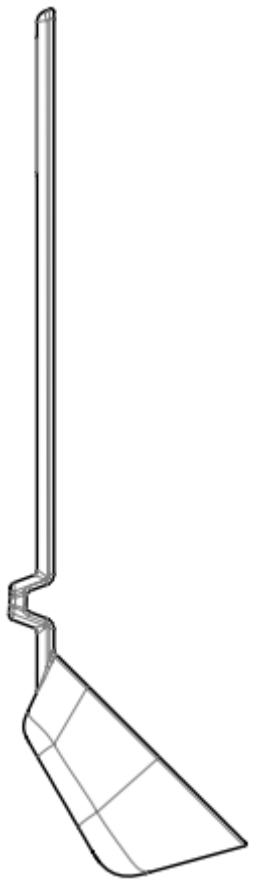

FIG. 1.3

VISTA LATERAL

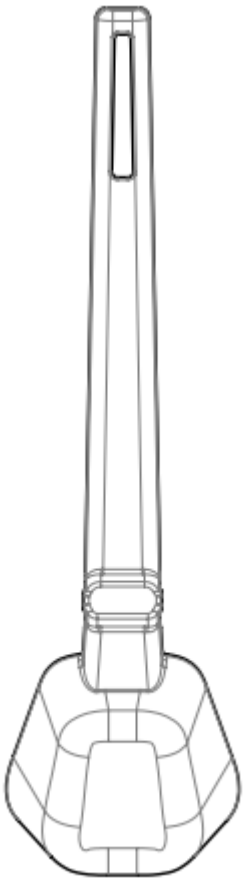

FIG. 1.4.

VISTA TRASERA

Multiple - 2 de 3 (Una cuchara)

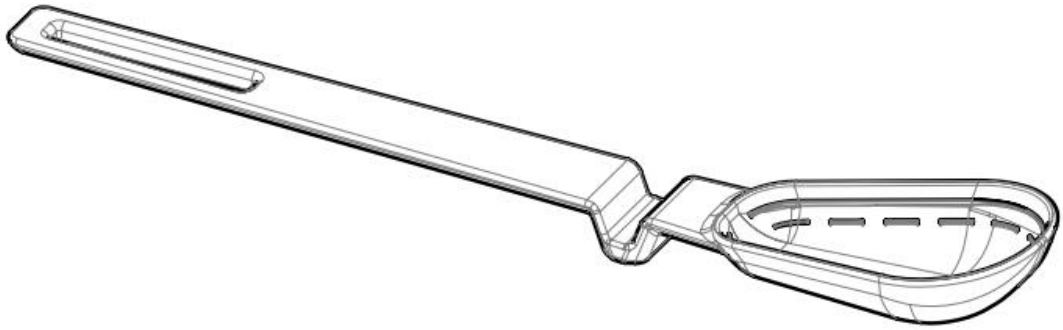

FIG. 2.1

VISTA PERSPECTIVA

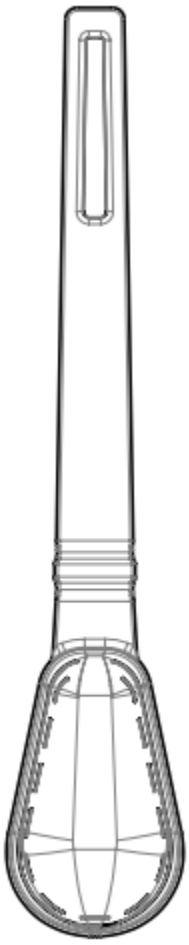

FIG. 2.2

VISTA FRONTAL

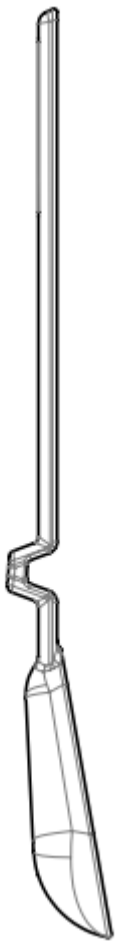

FIG. 2.3

VISTA LATERAL

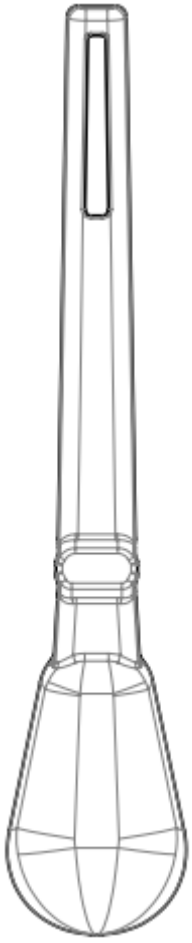

FIG. 2.4

VISTA TRASERA

Multiple - 3 de 3 (Una espatula)

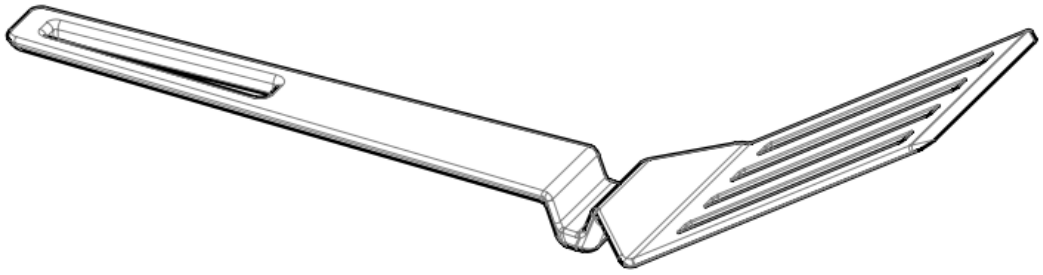

FIG. 3.1

VISTA PERSPECTIVA

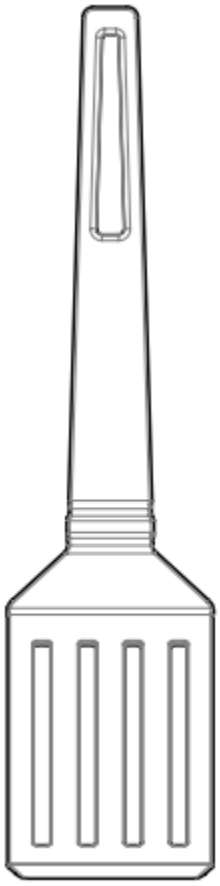

FIG. 3.2

VISTA FRONTAL

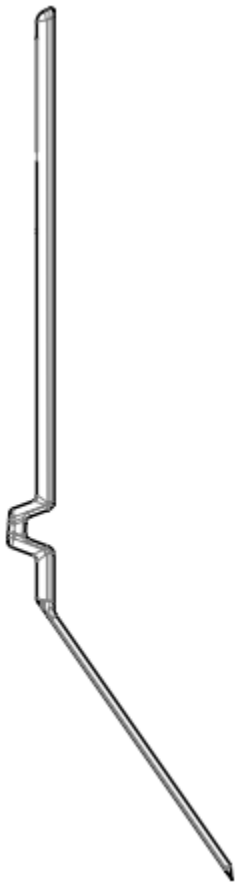

FIG. 3.3.

VISTA LATERAL

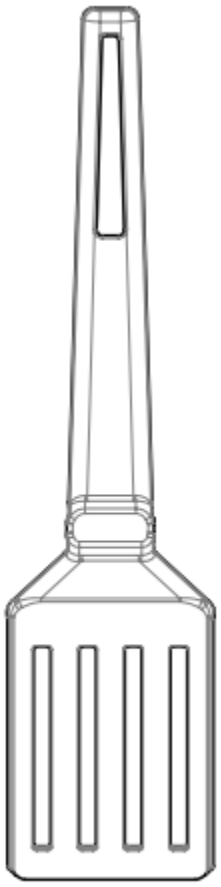

FIG. 3.4.

VISTA TRASERA

Juegos, Conjuntos o Kit

MEMORIA DESCRIPTIVA

DEL DISEÑO

Sobre:

"Baraja de Naipes"

Solicitada por:

Nicolás Federico Sánchez

Con domicilio en:

Calle Ficus, Casa N° XX, Mza N°XX, X Santa Helena, Garupá, Misiones, Argentina.

Por el plazo de:

5 años.

Descripción del diseño cuyo depósito efectúa solicitando el correspondiente registro.

La presente solicitud de diseño se refiere a una “Baraja de Naipes”.

Concretamente se trata de un juego de mesa, conformado por 50 (cincuenta) naipes: los cuales están divididos en cuatro "palos" numerados ("Chipa", "Tereré", "Flecha" y "Gomera”), 3 (tres) “figuras” numeradas (la "india", el "Indio" acompañado del Yaguareté y el "Cacique”) y 2(dos) comodines (el “Pombero” y el “Yasy Yateré”). Todas las figuras se representan de cuerpo entero.

Para concretar gráficamente dicha connotación ornamental y para facilitar su comprensión se adjunta 2 láminas, de las cuales:

La figura 1.1 es una vista frontal del conjunto de la Baraja de Naipes, que hacen un todo.

La figura 1.2 es una vista posterior de cada naipe de la baraja.

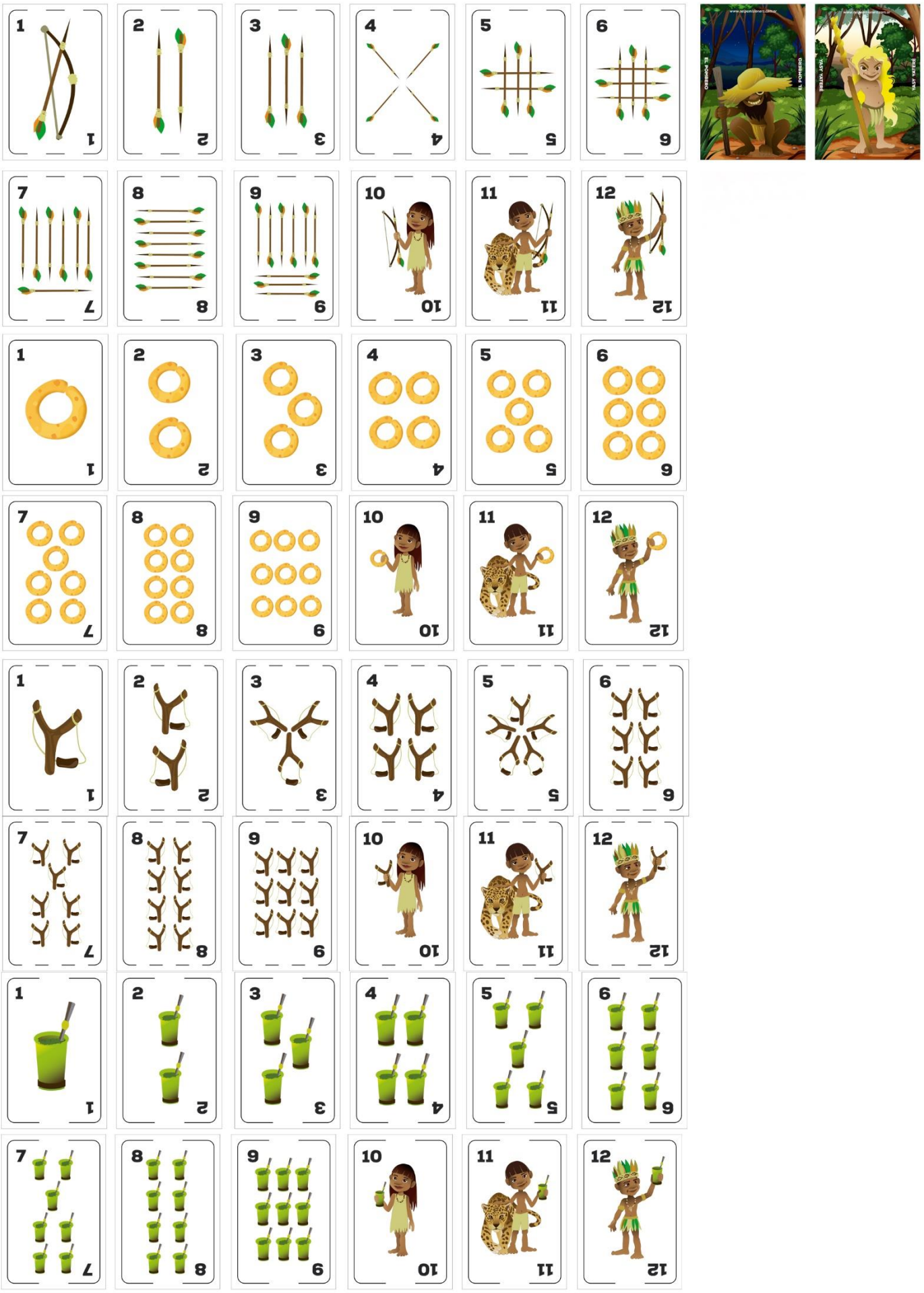

FIG. 1.1

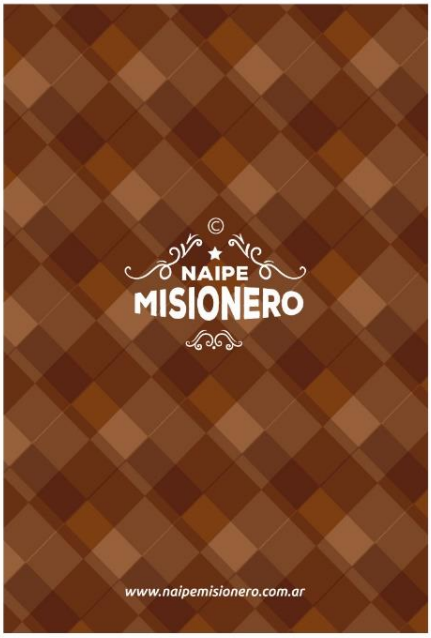

FIG. 1.2

1) Accesorios
2) Líneas punteadas (no se revindica)

Descripción

del

Modelo Industrial

Sobre
"CABINA INTERIOR PARA AUTOMÓVIL"

Solicitado por:

FERRARI S.p.A., *residente en* ***VIA EMILIA EST 1163 (41100), MODENA***

ITALIA

POR EL PLAZO DE C I N C O AÑOS

8810
ASC /prh

El presente modelo industrial, cuyo registro se solicita, dando para ello cumplimiento a los distintos requerimientos de ley, se relaciona con una CABINA INTERIOR PARA AUTOMÓVIL, que se distingue y caracteriza por el atractivo y ornamental aspecto que presenta, según se puede evidenciar en las láminas de dibujos adjuntas.

En efecto, se considera que estas últimas resultan, de por sí solas, lo suficientemente gráficas como para permitir poner en evidencia la suma de detalles que se conjugan y aúnan de manera tal de conferirle a la CABINA INTERIOR PARA AUTOMÓVIL verdadera relevancia estética u ornamental.

No obstante lo expresado, igualmente serán complementados los aludidos dibujos mediante la sucinta reseña explicativa que sigue a continuación y a través de la cual se puede precisar que:

La Figura 1.1 es una vista en perspectiva de la CABINA INTERIOR PARA AUTOMÓVIL.

La Figura 1.2 es otra vista en perspectiva de la Figura 1.1.

La Figura 1.3 es una vista frontal de la Figura 1.1.

Se aclara que los elementos dibujados en líneas discontinuas no forman parte del presente documento y se muestran solamente a título ilustrativo.

De este modo, han quedado claramente definidas la conformación y particular disposición de los detalles característicos que presenta este modelo, las que proporcionan, además de un aspecto substancialmente ornamental, una combinación de rasgos distintivos que lo hacen novedoso y fácilmente diferenciable de otras realizaciones conocidas.

Se reivindica por lo tanto en carácter de nuevo modelo industrial, una CABINA INTERIOR PARA AUTOMÓVIL tal cual ha sido descripto precedentemente e ilustrado en los dibujos que al efecto se acompañan.

p.p.: FERRARI S.p.A.

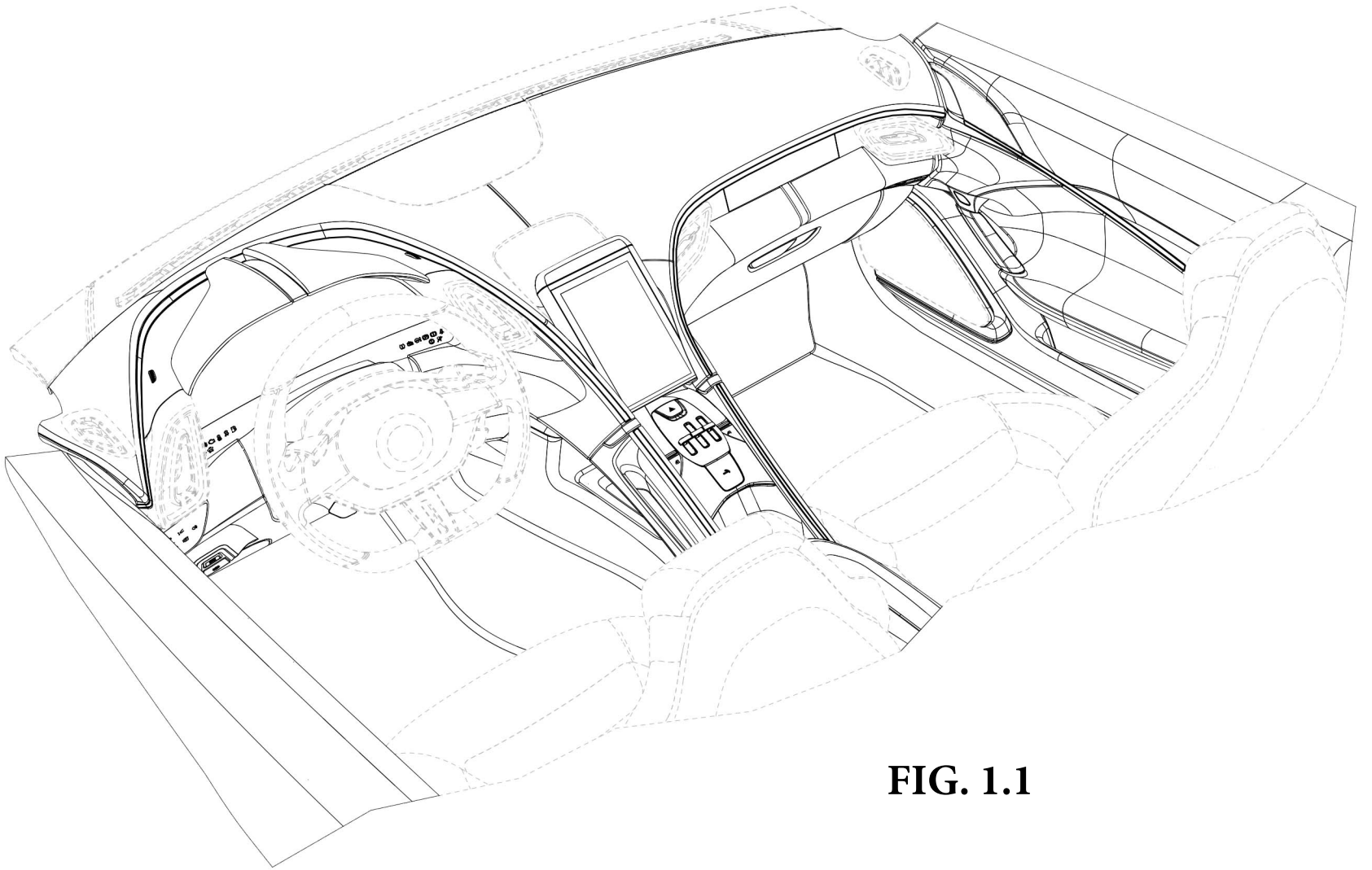

FIG. 1.1

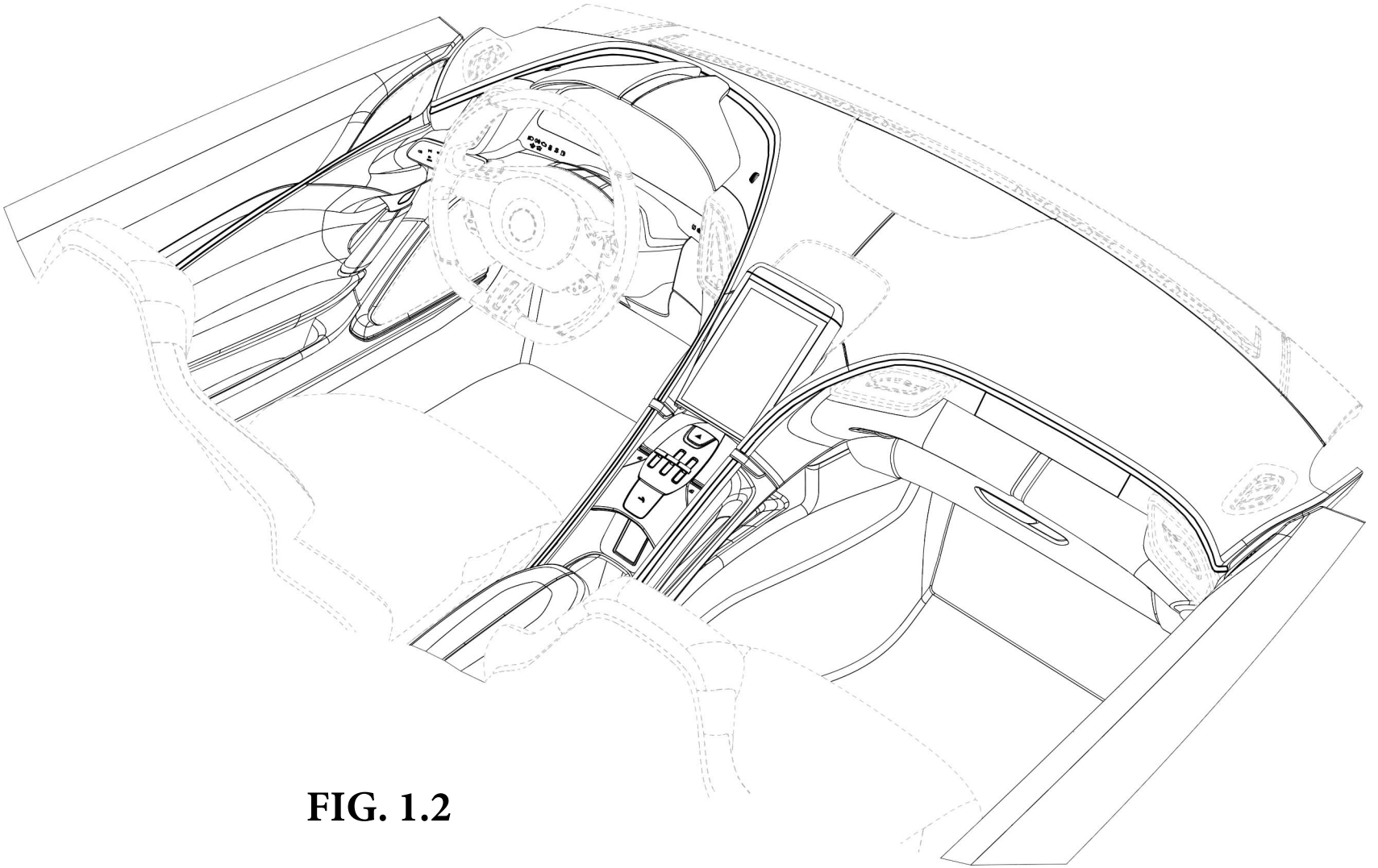

FIG. 1.2

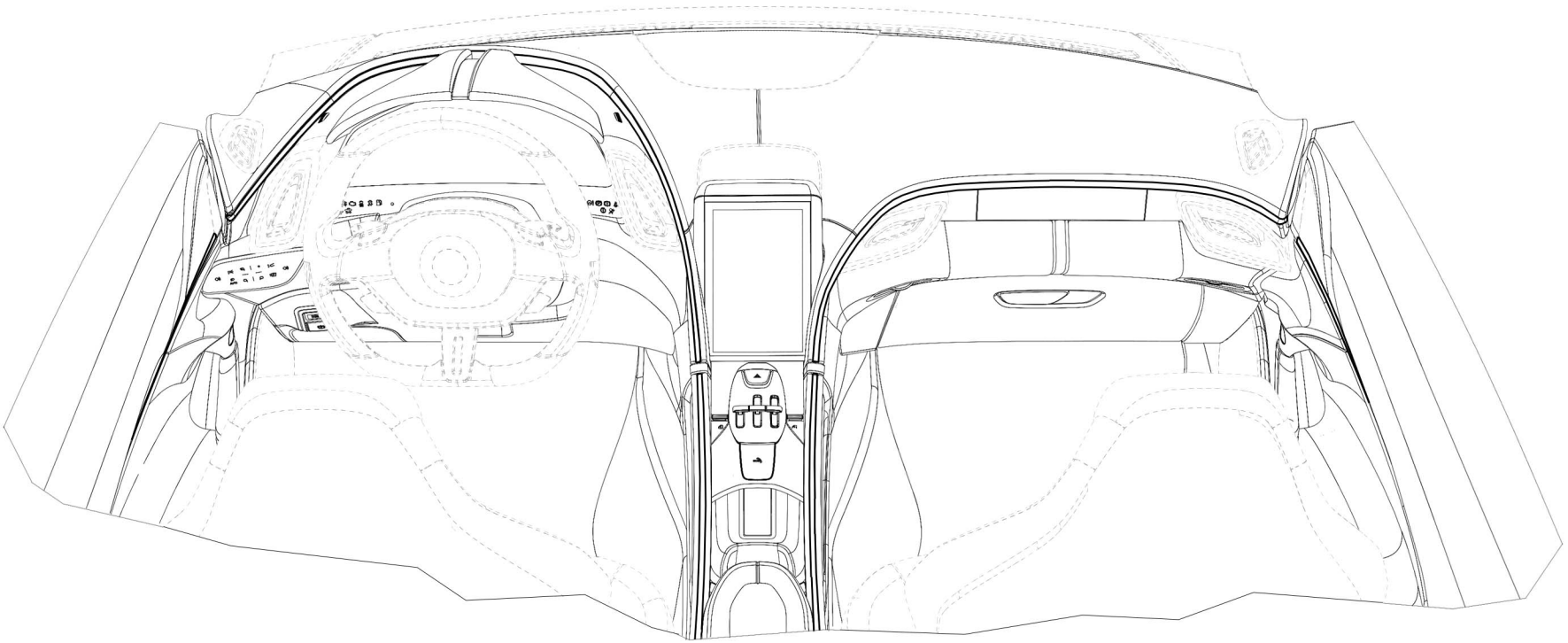

FIG. 1.3

Accesorios



FIG. 1.1 PERSPECTIVA



FIG. 1.2 VISTA FRONTAL

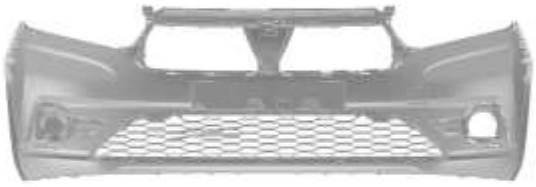

FIG. 1.3 VISTA POSTERIOR

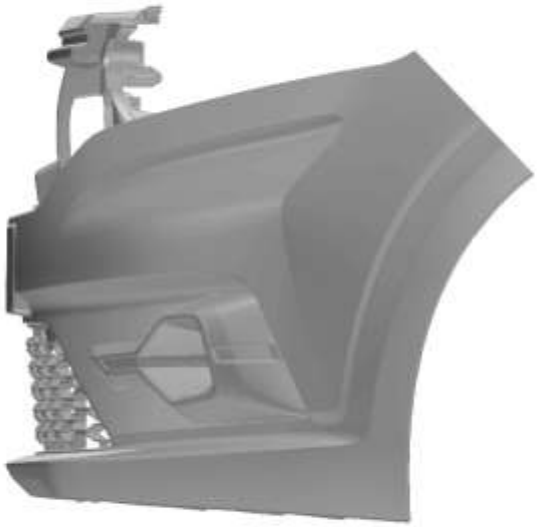

FIG. 1.4 VISTA LATERAL IZQUIERDA



FIG. 1.5 VISTA LATERAL DERECHA



FIG. 1.6 PLANTA



FIG. 1.7 PLANTA INFERIOR

Accesorios

Descripción

del

Modelo Industrial

Sobre

"PORCIÓN DE SUELA DE CALZADO"

Solicitado por:

8757
CDBI /fhcr

NIKE Innovate C.V.**, residente en **ONE BOWERMAN DRIVE (97005-6453), BEAVERTON, OREGON

E. U. DE AMERICA

POR EL PLAZO DE C I N C O AÑOS

El presente modelo industrial, cuyo registro se solicita, dando para ello cumplimiento a los distintos requerimientos de ley, se relaciona con una PORCIÓN DE SUELA DE CALZADO, que se distingue y caracteriza por el atractivo y ornamental aspecto que presenta, según se puede evidenciar en las láminas de dibujos adjuntas.

En efecto, se considera que estas últimas resultan, de por sí solas, lo suficientemente gráficas como para permitir poner en evidencia la suma de detalles que se conjugan y aúnan de manera tal de conferirle a la PORCIÓN DE SUELA DE CALZADO verdadera relevancia estética u ornamental.

No obstante lo expresado, igualmente serán complementados los aludidos dibujos mediante la sucinta reseña explicativa que sigue a continuación y a través de la cual se puede precisar que:

La Figura 1.1 es una vista en perspectiva inferior frontal de la PORCIÓN DE SUELA DE CALZADO.

La Figura 1.2 es una vista en planta inferior de la Figura 1.1.

La Figura 1.3 es una vista en perspectiva inferior posterior de la Figura 1.1.

La Figura 1.4 es otra vista en perspectiva inferior posterior de la Figura 1.1.

Se aclara que los elementos dibujados en líneas discontinuas no forman parte del presente documento y se muestran solamente a título ilustrativo.

De este modo, han quedado claramente definidas la conformación y particular disposición de los detalles característicos que presenta este modelo, las que proporcionan, además de un aspecto substancialmente ornamental, una combinación

de rasgos distintivos que lo hacen novedoso y fácilmente diferenciable de otras realizaciones conocidas.

Se reivindica por lo tanto en carácter de nuevo modelo industrial, una PORCIÓN DE SUELA DE CALZADO tal cual ha sido descripta precedentemente e ilustrada en los dibujos que al efecto se acompañan.

p.p.: NIKE Innovate C.V.

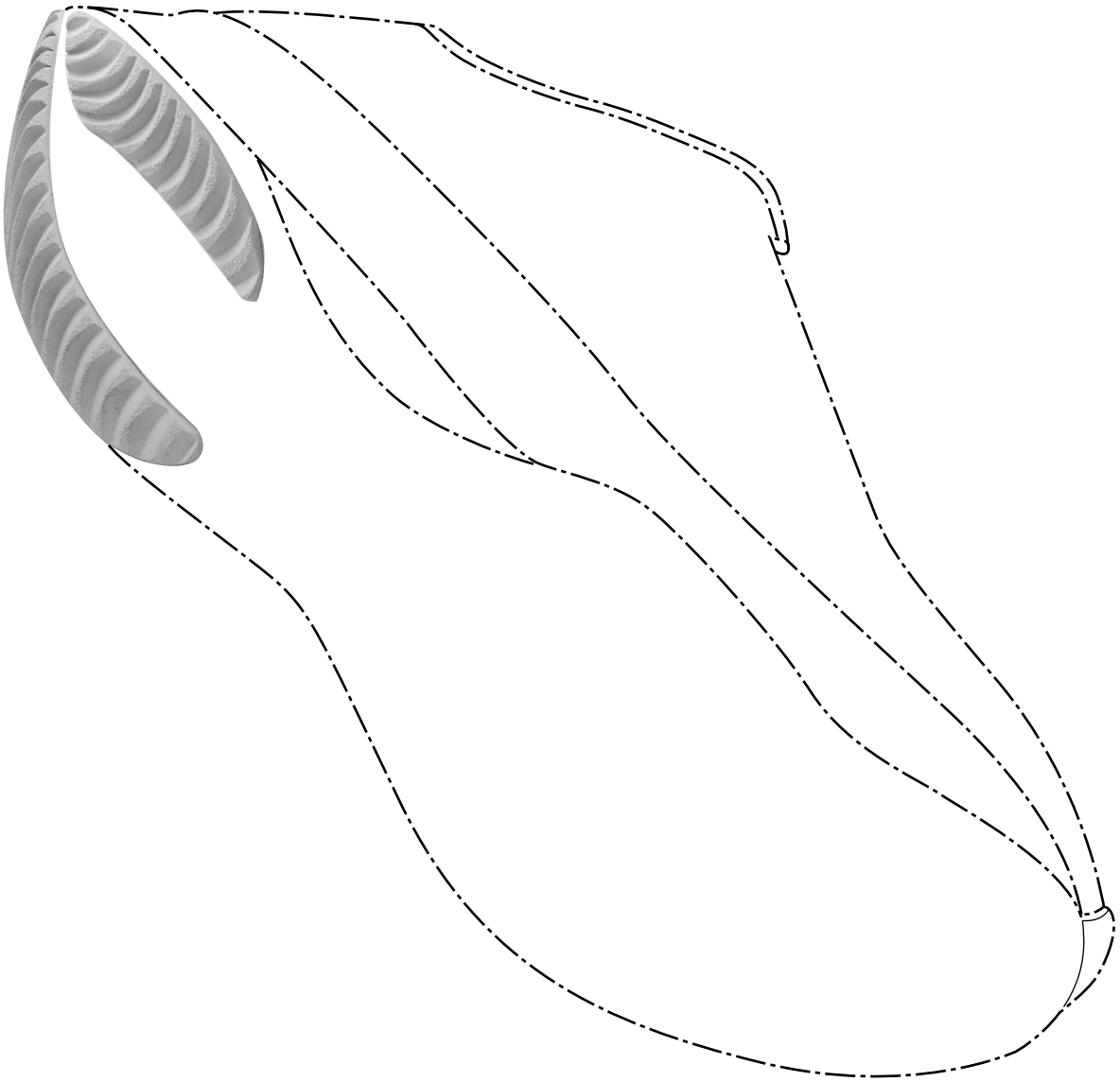

FIG. 1.1

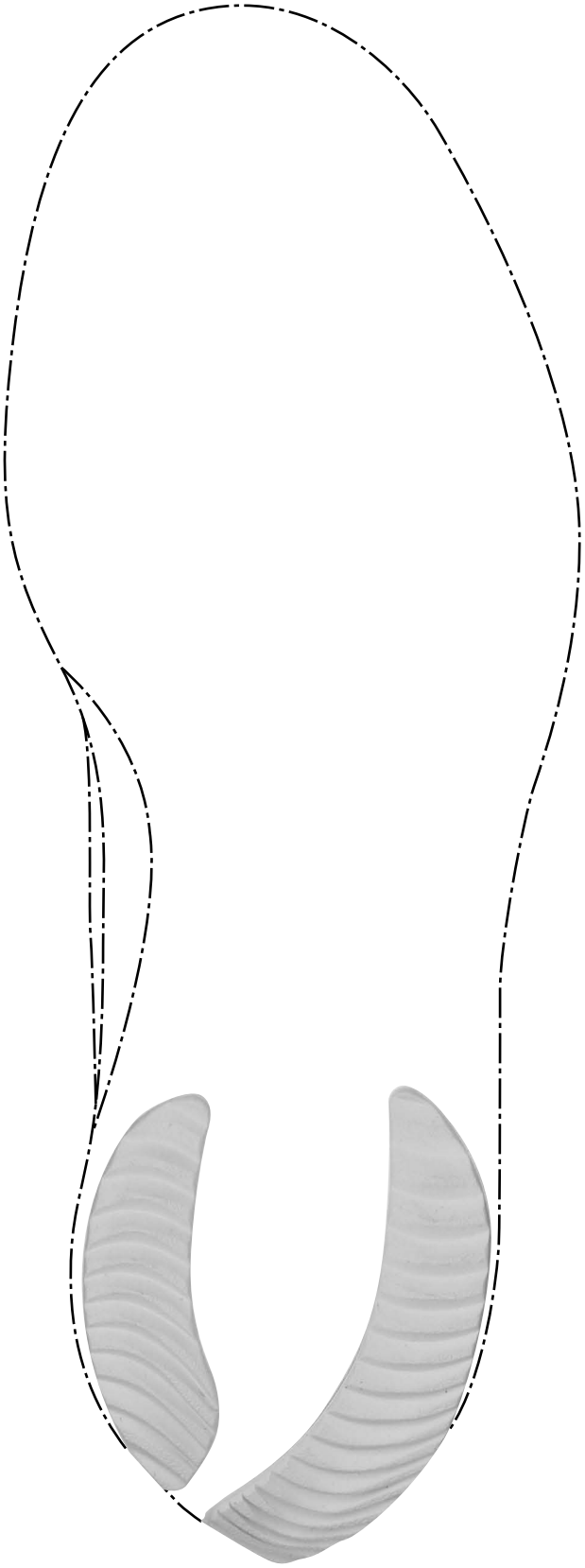

FIG. 1.2

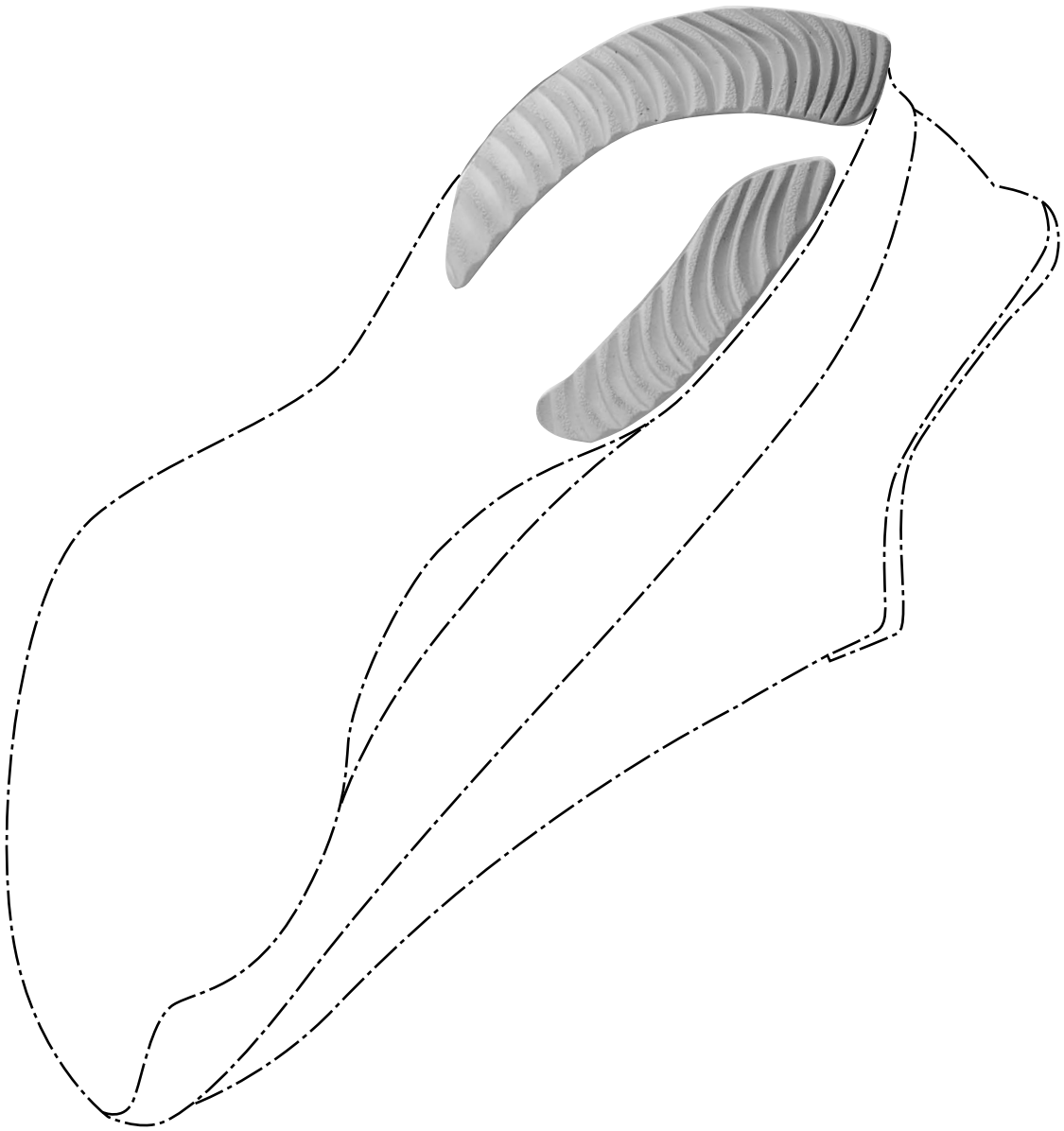

FIG. 1.3

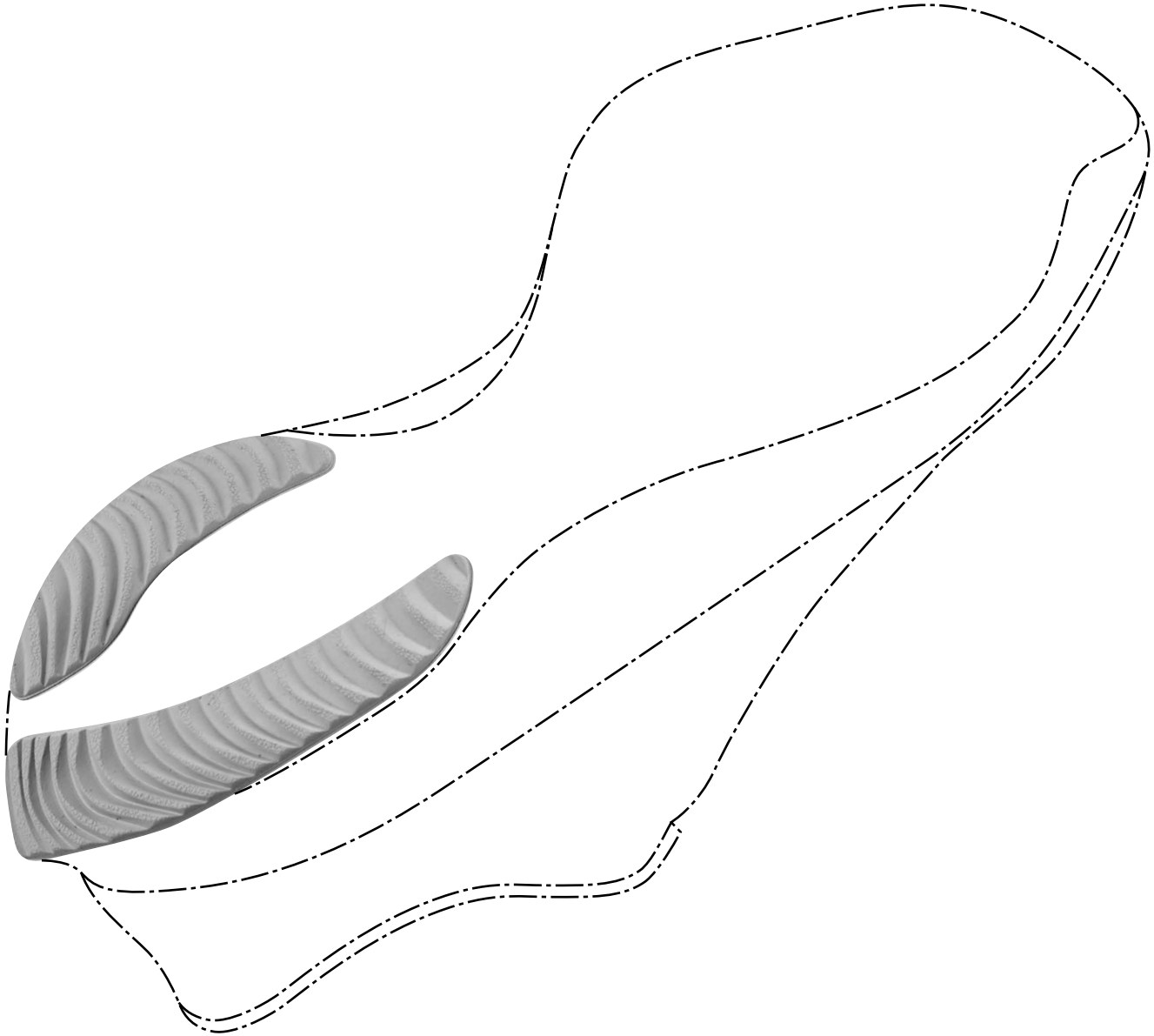

FIG. 1.4

Módulos

DESCRIPCIÓN

De modelo industrial cuyo depósito se efectúa solicitando el correspondiente registro a nombre de ...

Módulo de cama.

Figura 1.1. VISTA EN PERSPECTIVA: se trata de la perspectiva general del modelo, donde puede apreciarse un módulo de forma básicamente rectangular con ángulos redondeados. Ref. A) Panel lateral traslúcido.

Figura 1.2. VISTA EN SU MODO DE USO MONTADO.

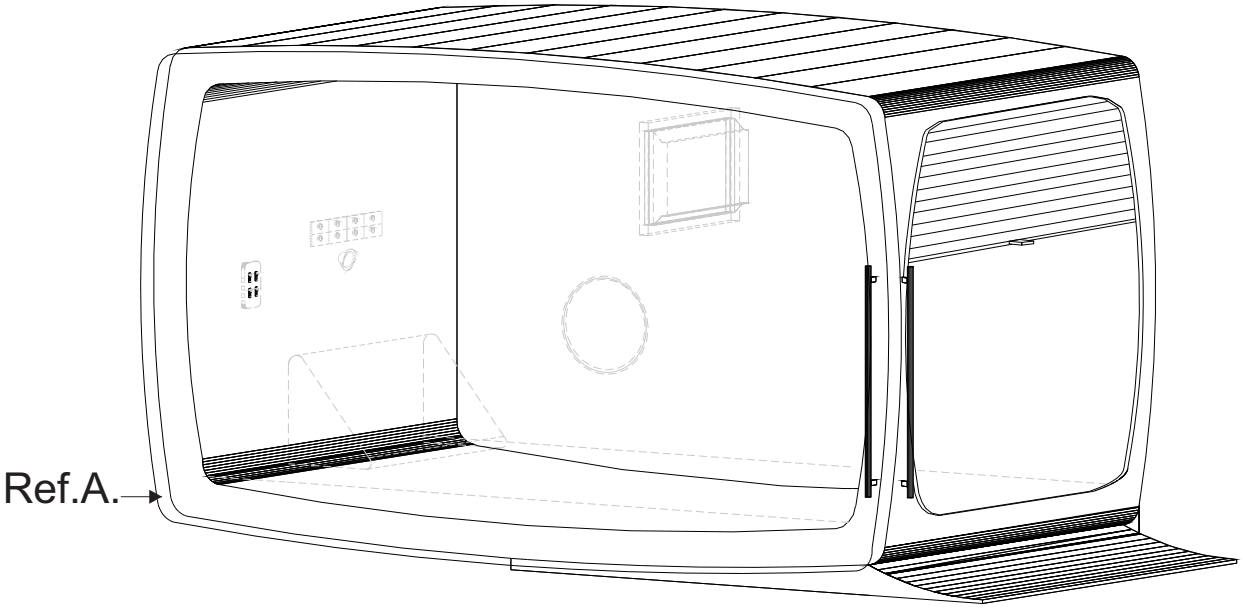

FIGURA .1.1. VISTA EN PERSPECTIVA

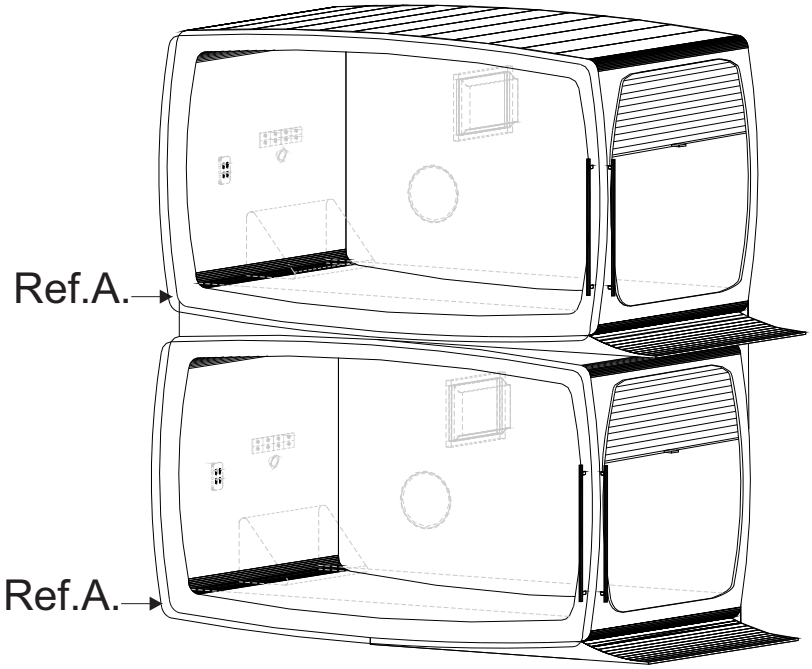

FIGURA 1.2. EN SU MODO DE USO

Modo de uso

DESCRIPCIÓN

DEL

MODELO INDUSTRIAL

de un:

“Escalón retráctil para ascenso y descenso de personas”

Cuyo depósito se efectúa solicitando
el correspondiente registro a nombre de:

DESCRIPCIÓN

El presente modelo se refiere a un “Escalón retráctil para ascenso y descenso de personas”.
Su aspecto ha sido logrado a partir de la integración de ángulos, planchuelas y metal desplegado. Se considera que la información tanto textual como ilustrativa es necesaria para poder explicar el resultado final al que se ha llegado, pasando entonces a explicar las imágenes:

La figura 1.1 es una imagen en perspectiva del modelo

Para describir su forma, se tendrá en cuenta la figura 1.1. Puede allí notarse dos pares de ángulos enfrentados, integrados a dos pares de planchuelas rectangulares que ofician de brazos móviles y unión de los ángulos. También se aprecia una superficie horizontal unida a los ángulos inferiores previamente descriptos; esta superficie amplia es de forma rectangular, y está compuesta por marco de ángulo y superficie interna de malla plegada o estampada, cruzada también por una planchuela rectangular de refuerzo.

La figura 1.2 muestra el modelo en su modo de uso en posición cerrada.
La figura 1.3 muestra el modelo en su modo de uso a medio abrir.
La figura 1.4 muestra el modelo en su modo de uso, en posición desplegado.
La figura 1.5 es una vista lateral destacándose el lateral de los ángulos superior e inferior, brazos rectangulares de unión, y tornillos pasantes.
La figura 1.6 es una vista aérea, destacándose una cara de los ángulos superiores más la superficie horizontal rectangular. También se observa la posición de los tornillos pasantes.
La figura 1.7 es una vista frontal, que además de lo previamente descripto destaca los tornillos pasantes.

Para finalizar podemos decir que el proceso ilustra de forma original las distintas piezas, intersecciones, integración solidaria, formas y posiciones de las piezas para obtener una forma general del conjunto que luego se usará como producto industrial.

Se solicita por lo tanto un Modelo Industrial en base al diseño aquí presentado, con lo descripto e ilustrado se considera al proyecto presentado de una originalidad propia y novedosa.

Figura 1.1

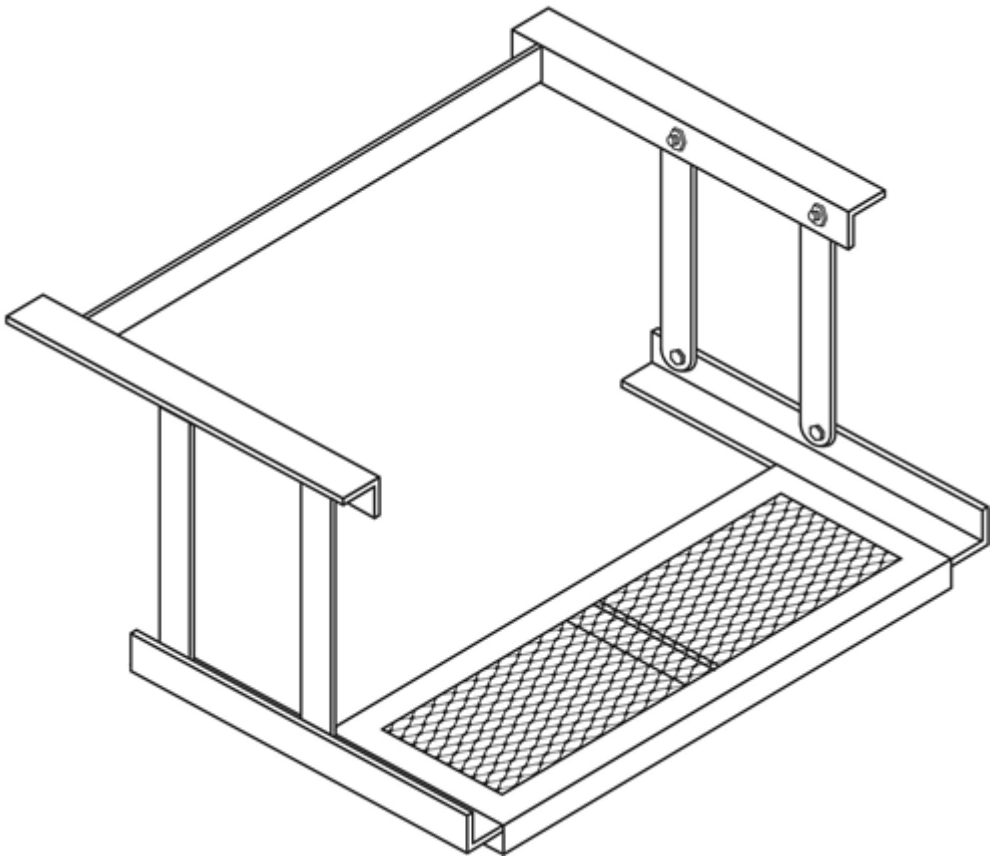

Figura 1.2

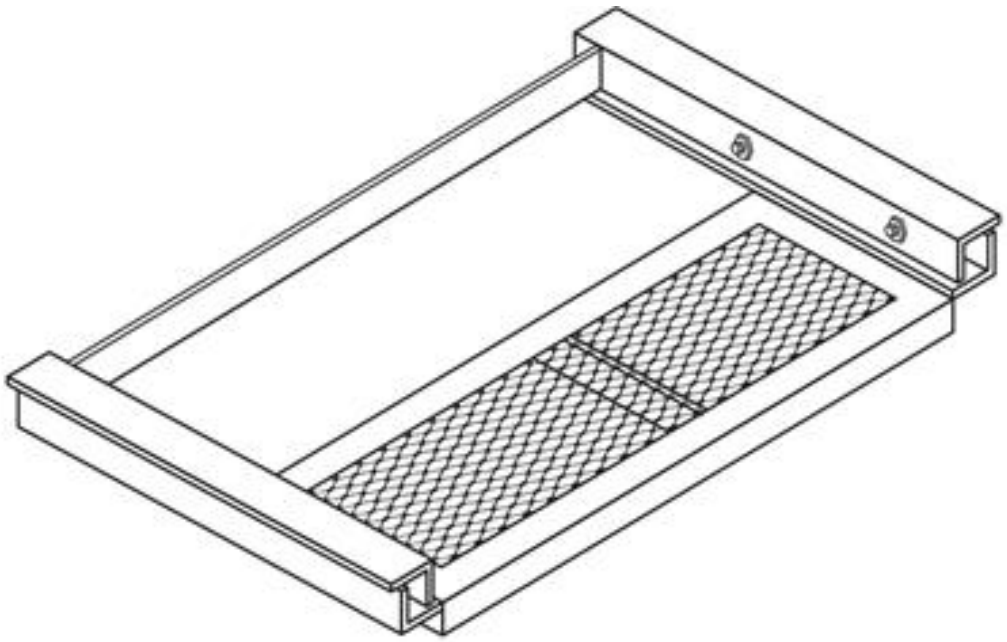

Figura 1.3

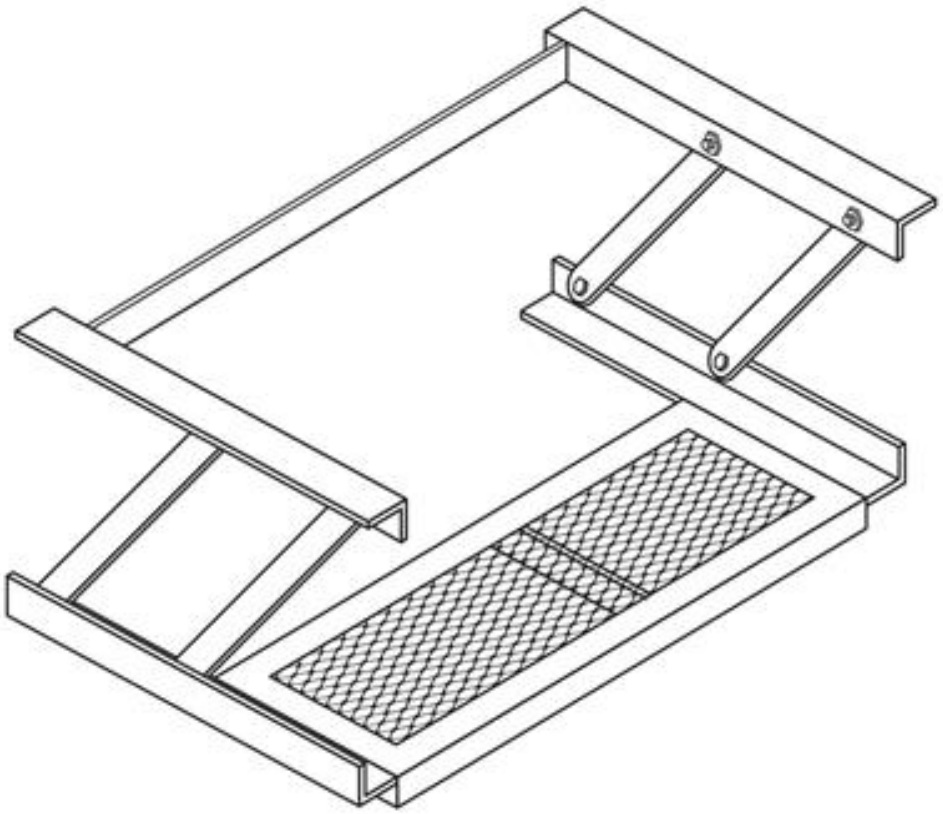

Figura 1.4

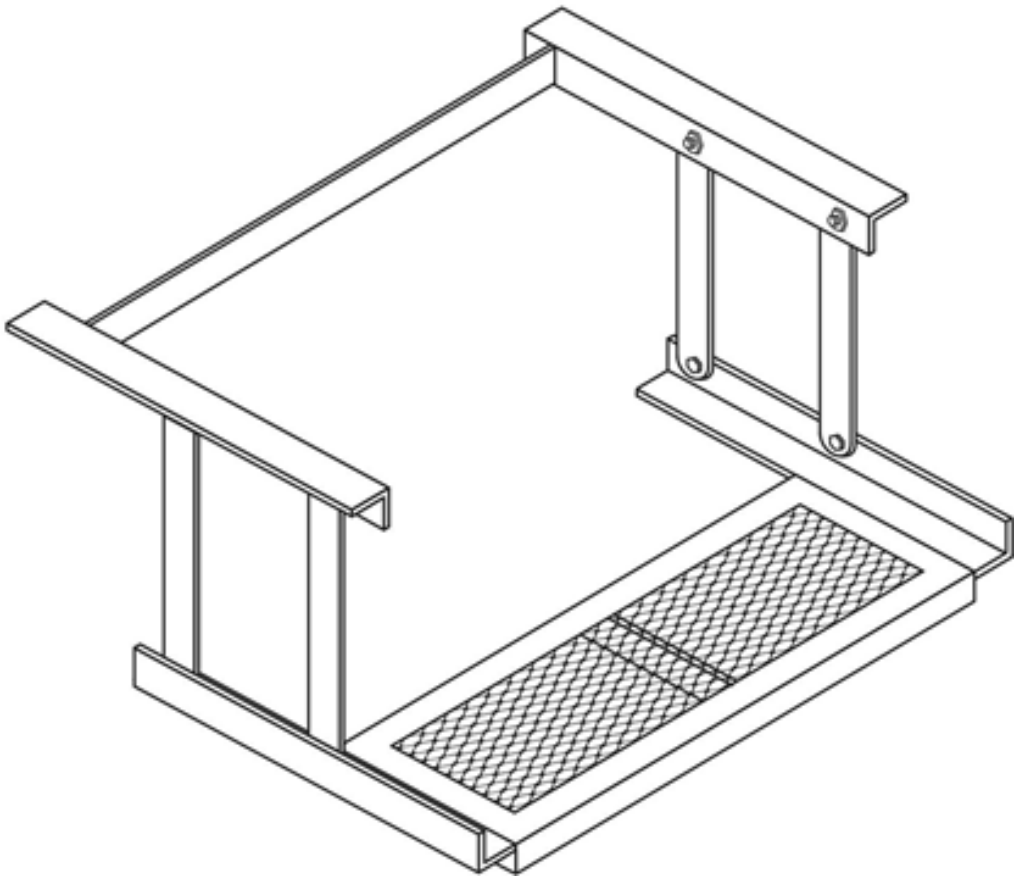

Figura 1.5

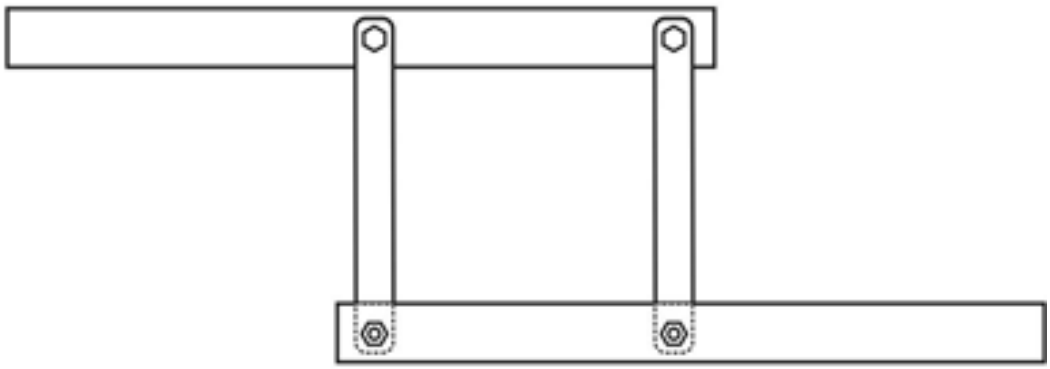

Figura 1.6

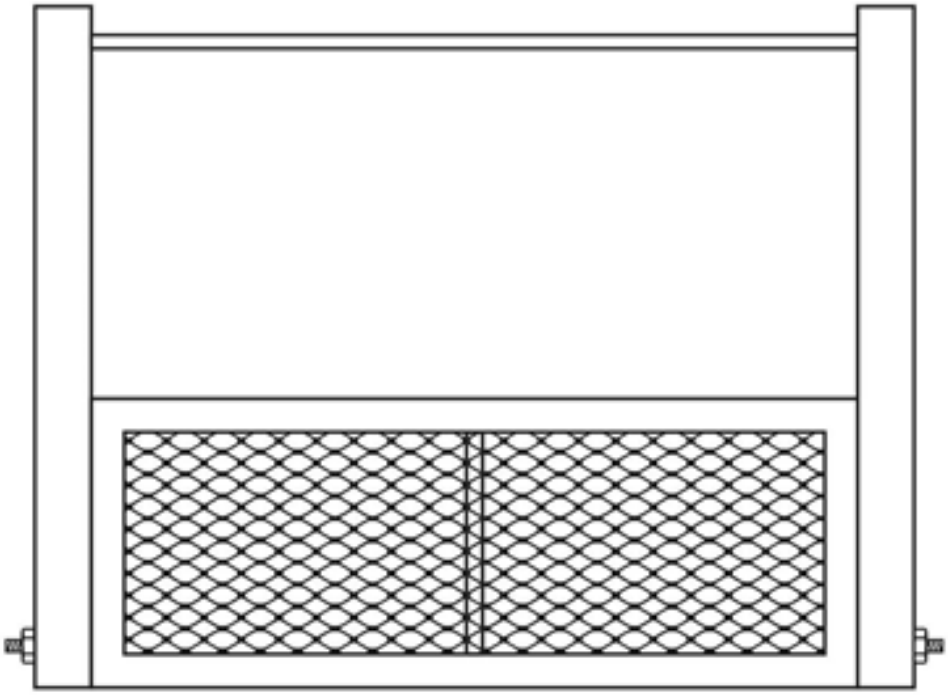

Figura 1.7

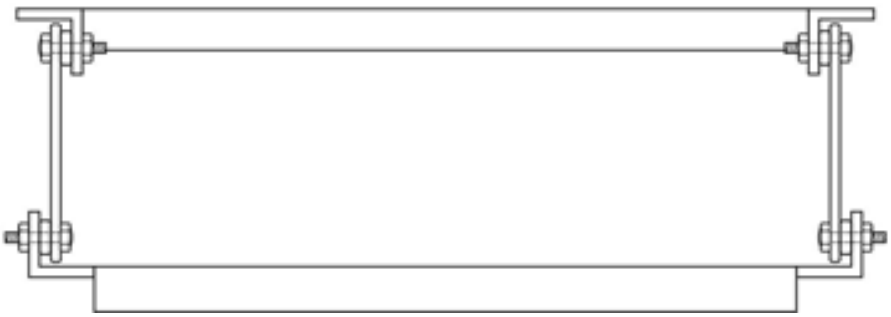

Lupa



FIG. 2.1 (VISTA PERSPECTIVA)



FIG. 2.2 (VISTA FRONTAL)



FIG. 2.3 (VISTA LATERAL)

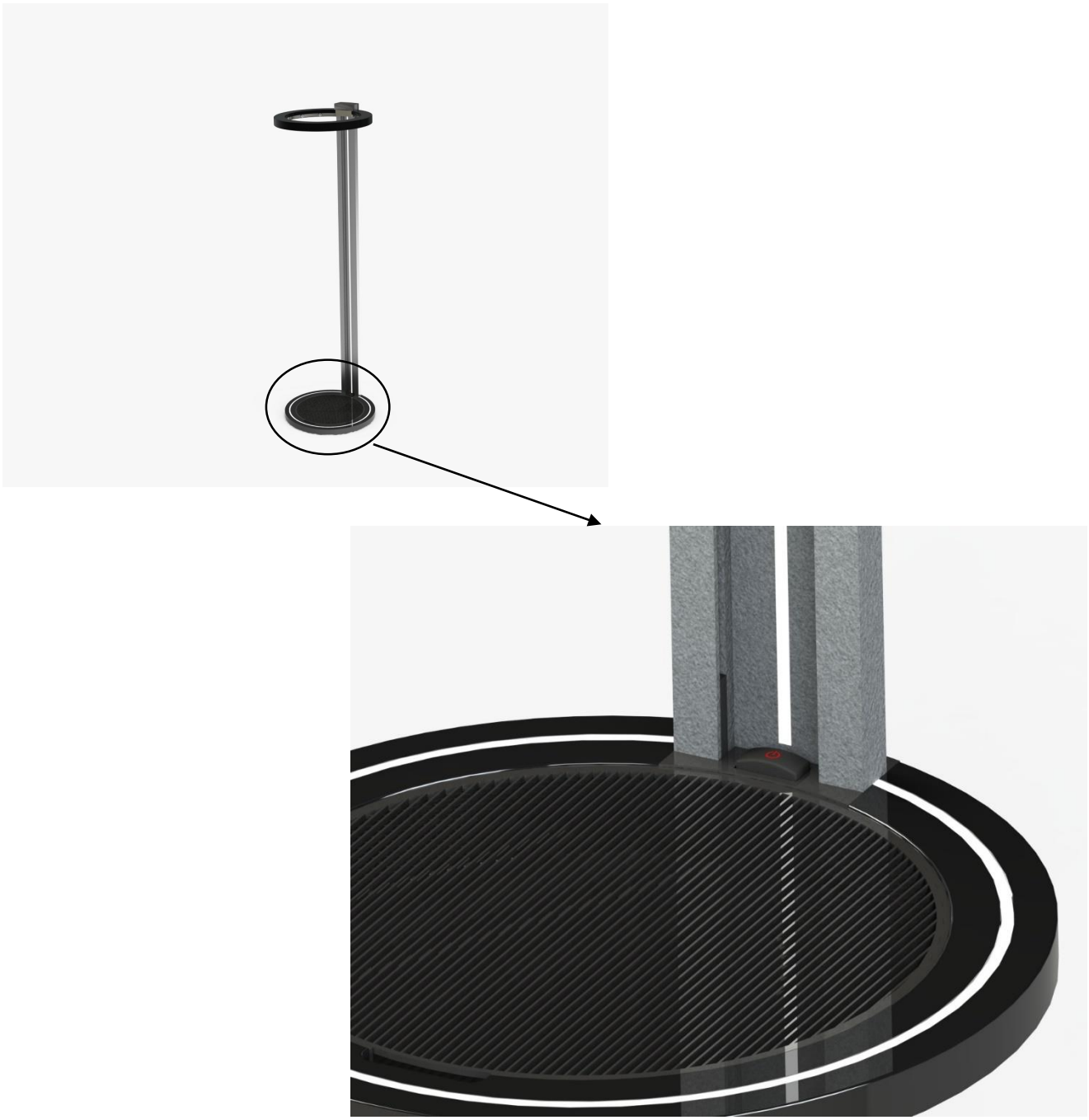

FIG. 2.4. (LUPA)



FIG. 2.5 (LUPA)

Transparencias

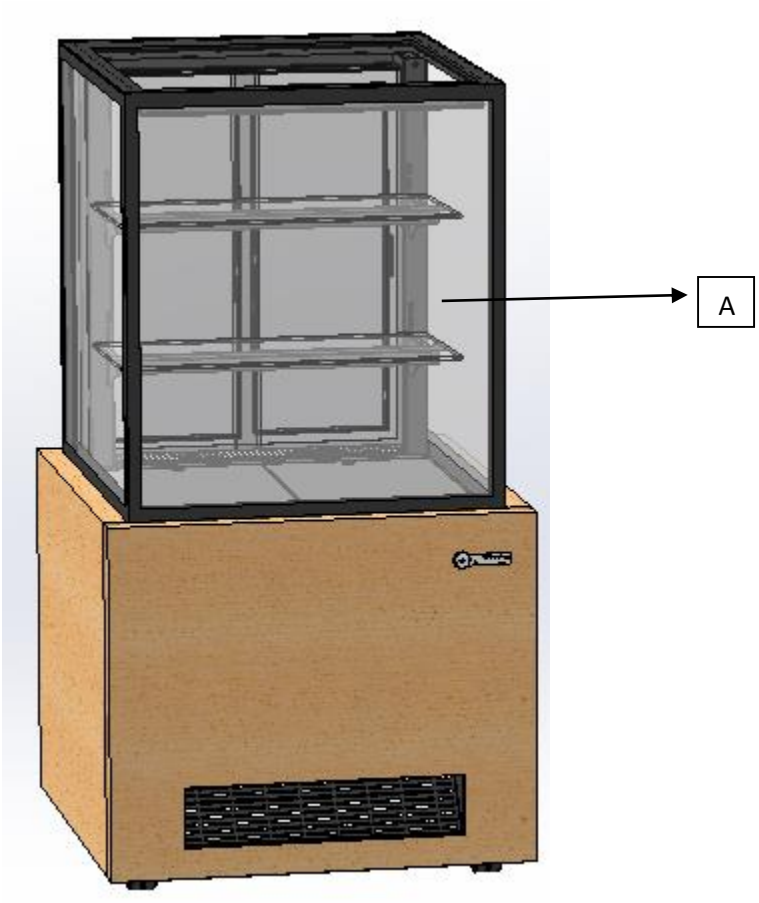

FIG. 1.1

(VISTA PERSPECTIVA)

A: transparente.

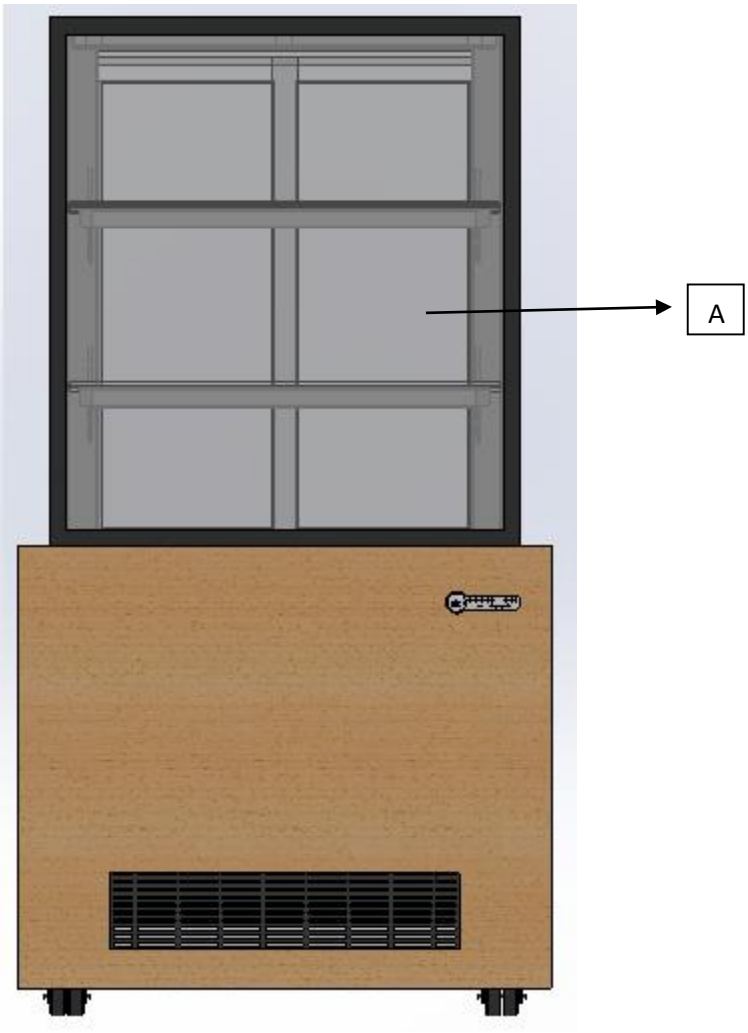

FIG. 1.2

(VISTA FRONTAL)

A: transparente.

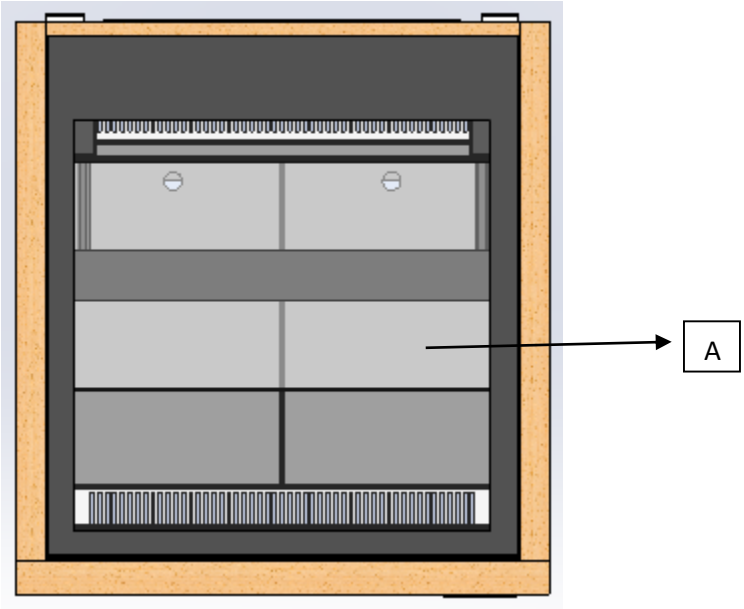

FIG. 1.3

(VISTA SUPERIOR)

A: transparente.

Dibujos a mano alzada
Lineas punteadas (costuras)

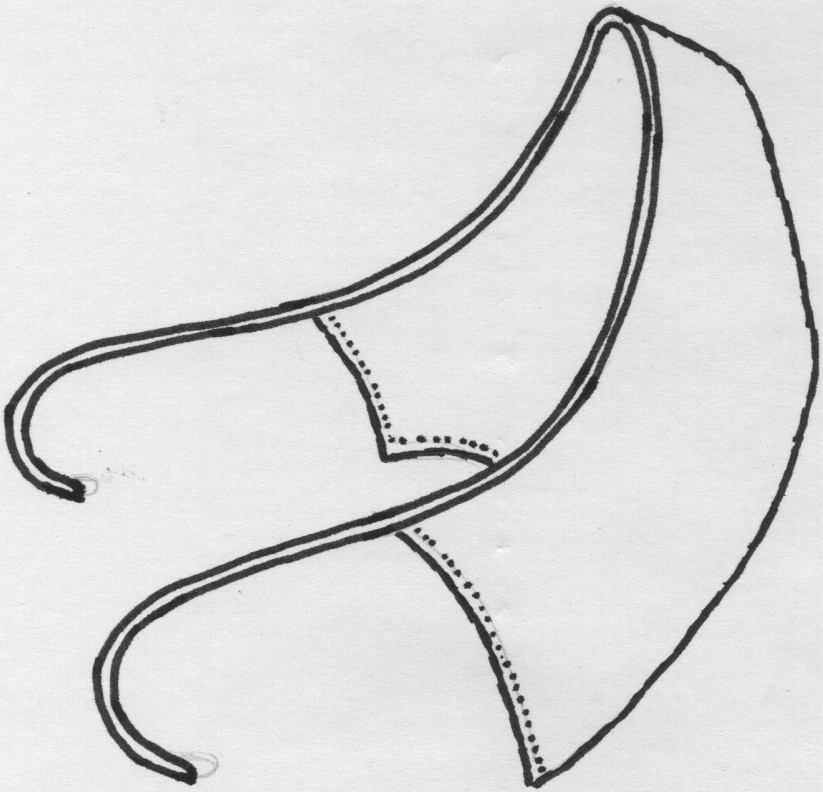

FIGURA 1.1-PERSPECTIVA GENERAL

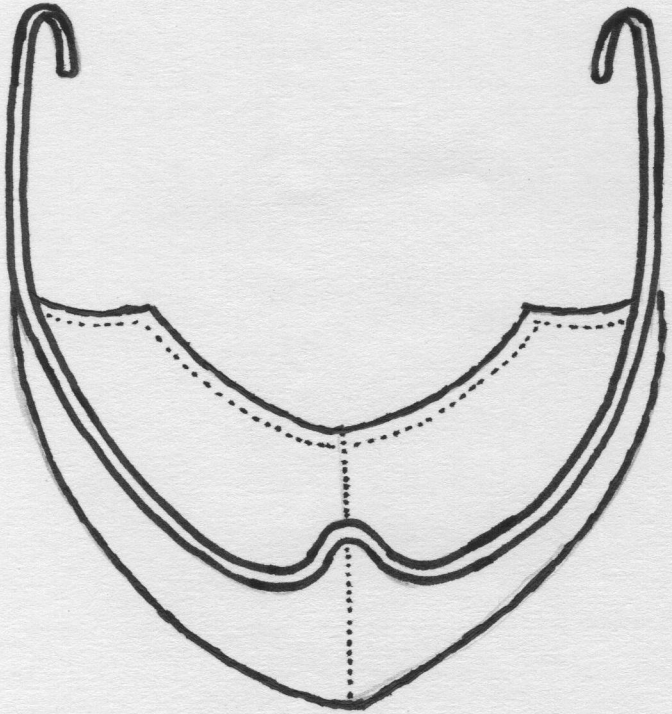

FIGURA 1.2-VISTA SUPERIOR O PLANTA

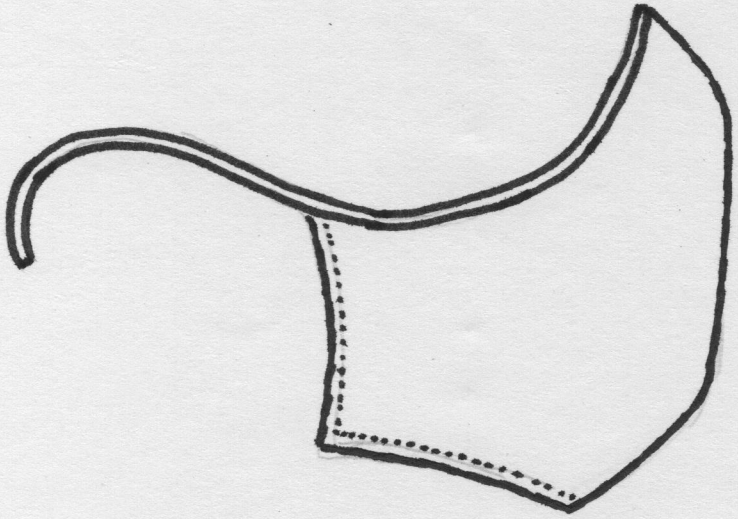

FIGURA 1.3-VISTA LATERAL IZQUIERDO

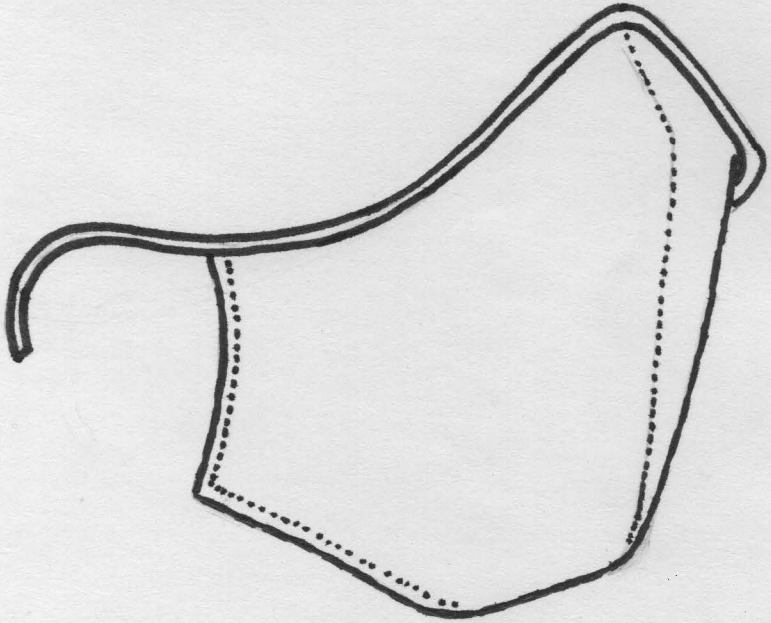

figura 1.4- vista anterior de frente o alzada